1 2 3 4 环保特性:

FIRST ANGLE PROJECTION

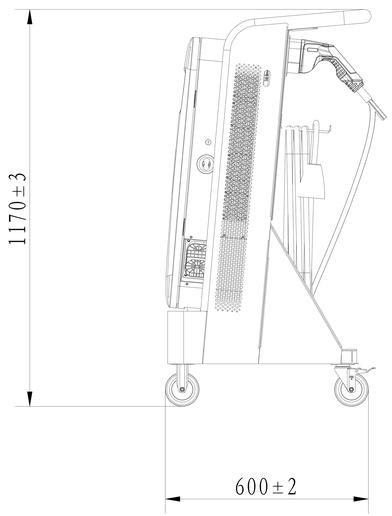

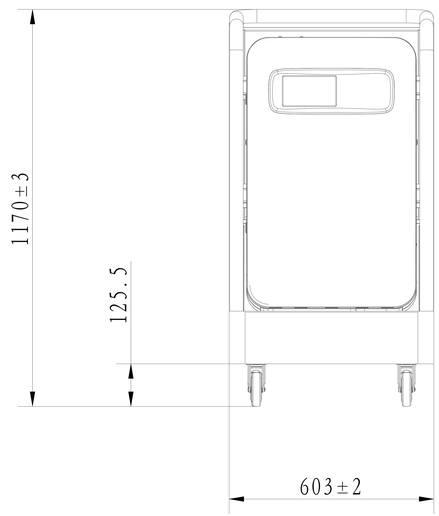

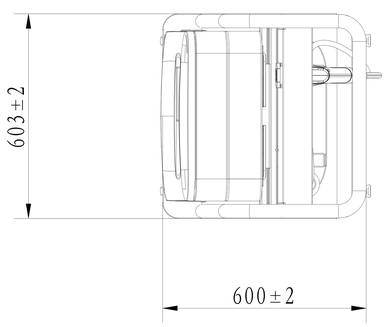

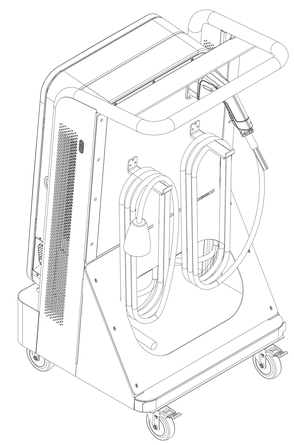

版本号:

媒体编号

旧底图总号

旧底图号

签名	日期

镀 涂

更改标记	数量	更改单号	签名	日期
设计			2023-5-17	
审核				
工艺				
标准化				
批准				

Dimensions of Portable Cart

Dimensions of Portable Cart

等级	标记	质量	比例
		0.00	1:1

第 1 张 共 1 张 版本: 版

阳光电源股份有限公司

1 制图 2 描图 3 专用 自制 4 密级:机密